Подземный пересадочный узел в транспортной инфраструктуре Санкт-Петербурга

Выполнил: Петров А.А

Научный руководитель: Фролов Ю.С.

Подземное строительство

Метрополитен в Токио

Центральный вокзал в Берлине

Московский вокзал Санкт-Петербурга

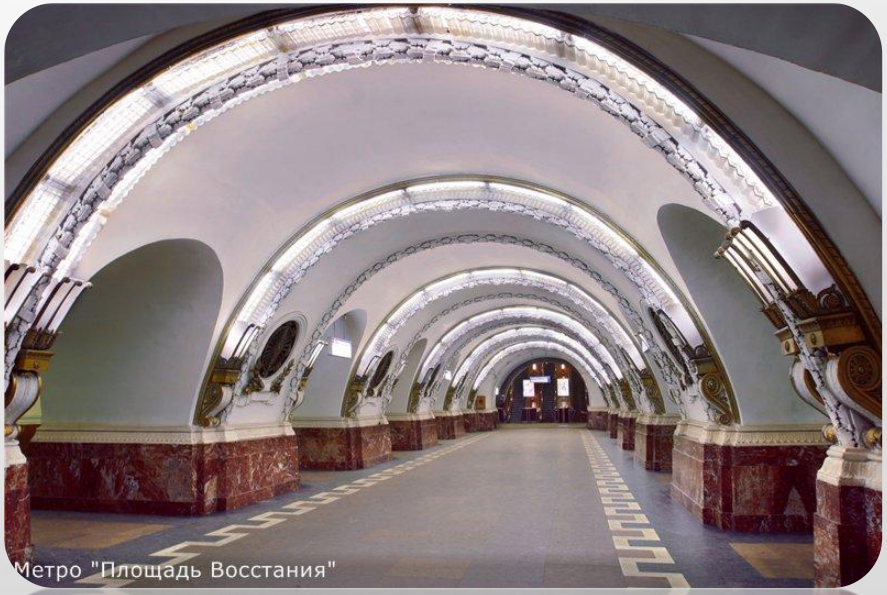

Смелая инициатива для города

Станция метро Спортивная

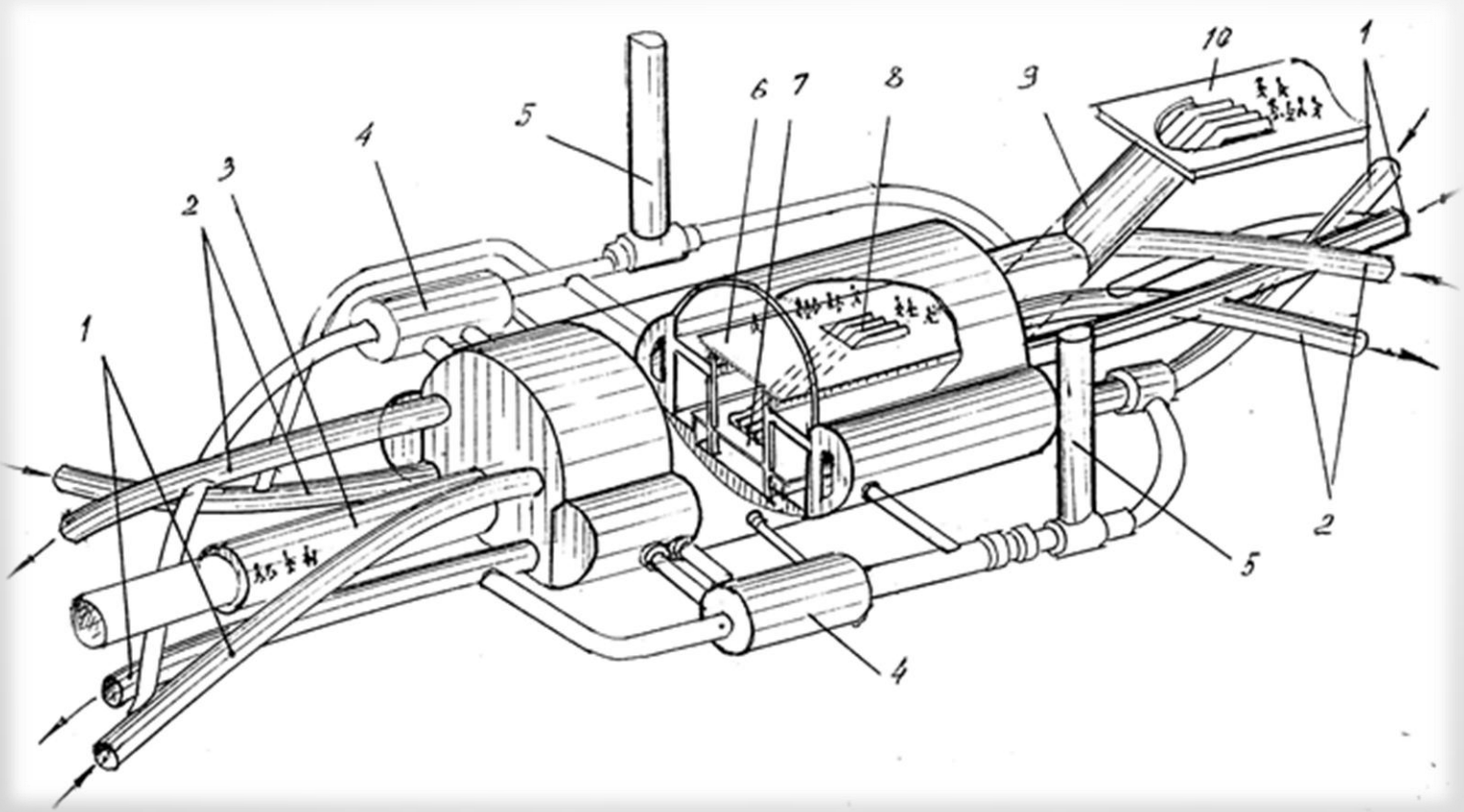

Подземный комплекс станций под Сенной площадью

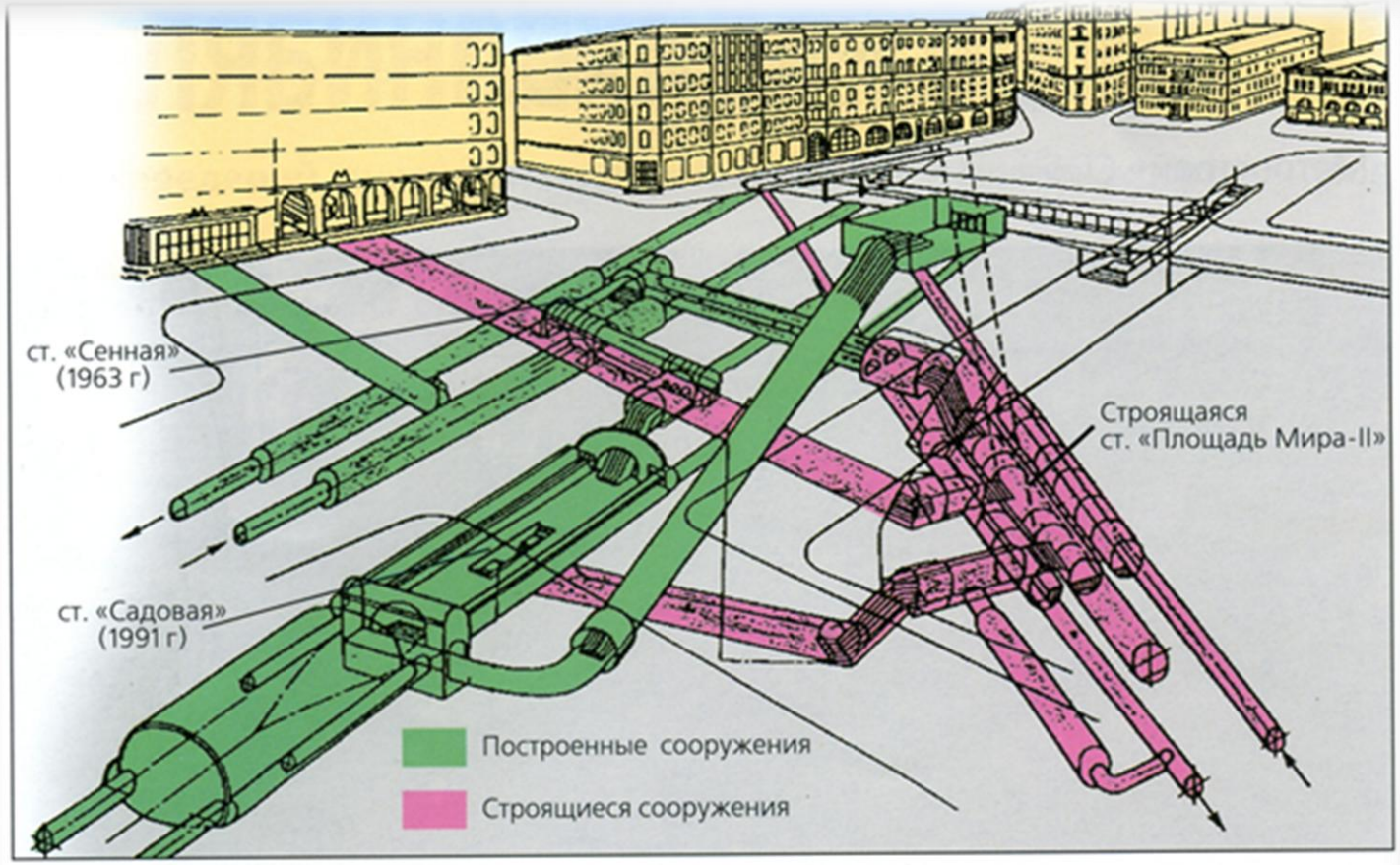

Пересадочный узел из трех станций под Сенной площадью

Спасибо за внимание!